(PL) **Instrukcja montażu** | **Łóżko**
(D) **Aufbauanleitung** | **Bettgestell**
(GB) **Assembly instruction** | **Bed**
(SK) **Návod na montáž** | **Posteľ**

80219

(12-20)

materace

M&K foam GmbH Sp z o.o.
ul. Toruńska 267
62-600 Koło
Tel. 0048 63 2624300
Fax 0048 63 2616118
www.mkfoam.pl

E.Kretschmar GmbH & Co KG
Rudolf - Diesel - Weg 10
30419 Hannover
Tel. 0049 511 96605540
Fax 0049 511 96605599

Drogi kliencie, przed rozpoczęciem montażu upewnij się, czy posiadasz wszystkie niezbędne elementy pokazane na instrukcji.

⚠ **UWAGA** Bez instrukcji montażu oraz oznaczeń kontrolnych, reklamacja nie będzie uwzględniona.

W przypadku domówienia mebla tapicerowanego tkaniną w takim samym kolorze jak zakupione wcześniej meble, może wystąpić różnica w odcieniach wybranej tkaniny.

Sehr geehrter Kunde. Bitte überprüfen Sie vor Beginn der Montage die Vollständigkeit unten aufgeführten Bauteile.

⚠ **ACHTUNG** Ohne diese Aufbauanleitung mit Prüfvermerken ist eine Reklamationsbearbeitung nicht möglich.

Bei einer Nachbestellung dieser Artikel können Farbabweichungen bei den gewehten Stoffen sein.

Dear Customer, before assembly, ensure that you have all the necessary elements specified in the instruction.

⚠ **CAUTION** Your complaint will not be considered without the manual and control marking.

In case of ordering the same fabric in different time, the colour of fabric may be a little bit different.

Vážený zákazník, pred montážou sa prosíme uistiť či v balení sú všetky potrebné diely znázornené v návode.

⚠ **POZOR** Bez návodu na montáž a kontrolného značenia reklamácia nebude prijatá.

V prípade objednania textílie čalúnený nábytok v rovnakej farbe ako predtým zakúpeného nábytku, môže byť rozdiel v odtieňoch zvolenej látky.

Oznaczenia kontrolne
Bezeichnungen steuern
Control marks
Označenie ovládať

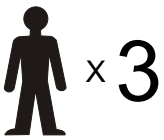

Elementy w paczkach
Befestigungsmaterial im Paket
Items in the packages
Položky v balení

V1	V2
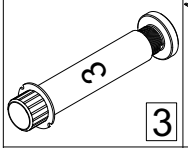	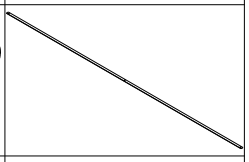
2 x	1 x

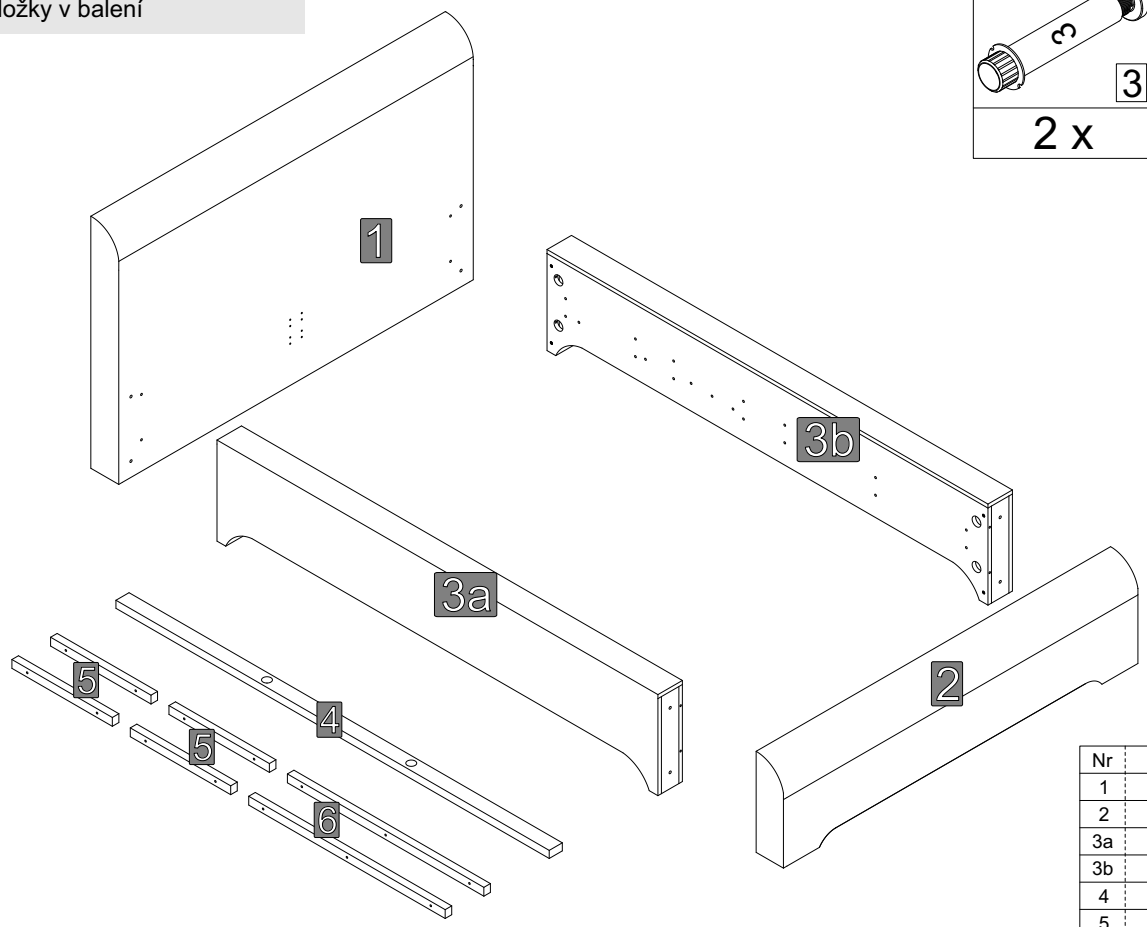

Nr	Indeks	Szt.
1	X-80219-ZG....	1
2	X-80219-ZN....	1
3a	X-80219-BL....	1
3b	X-80219-BP....	1
4	X_LS-....P1-RW	1
5	X_LP-460-P2	4
6	X_LP-....-P2	2

Elementy w worku serwisowym
Befestigungsmaterial im Servicebeutel
Items in bag service
Položky v sáčku služby

X_80219-WSD

A	B	C	D	E	F	G	H
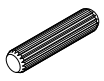 ∅ 10	M6 x 70	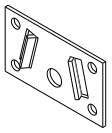	M4 x 25	M6 x 50	∅ 5	∅ 8	∅ 10
8 x	8 x	2 x	8 x	14 x	8 x	28 x	2 x

I	J	K	L	M	N	O	P
M6	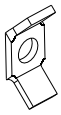		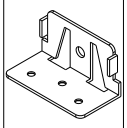	4 x 20	4	GLUE	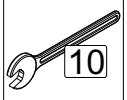 10
8 x	8 x	8 x	2 x	9 x	1 x	1 x	1 x

Dodatkowe elementy niezbędne do sprawnego montażu
Zusätzliche Komponenten für eine reibungslose Installation
Additional components needed for a smooth assembly
Ďalšie komponenty potrebné pre správny inštaláciu

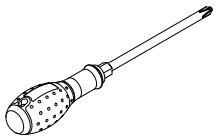
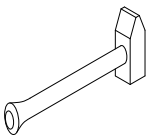
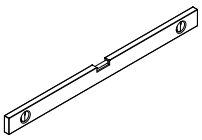

!!! UWAGA !!!

Możliwość mocowania listew podtrzymujących stelaż na dwóch różnych wysokościach.

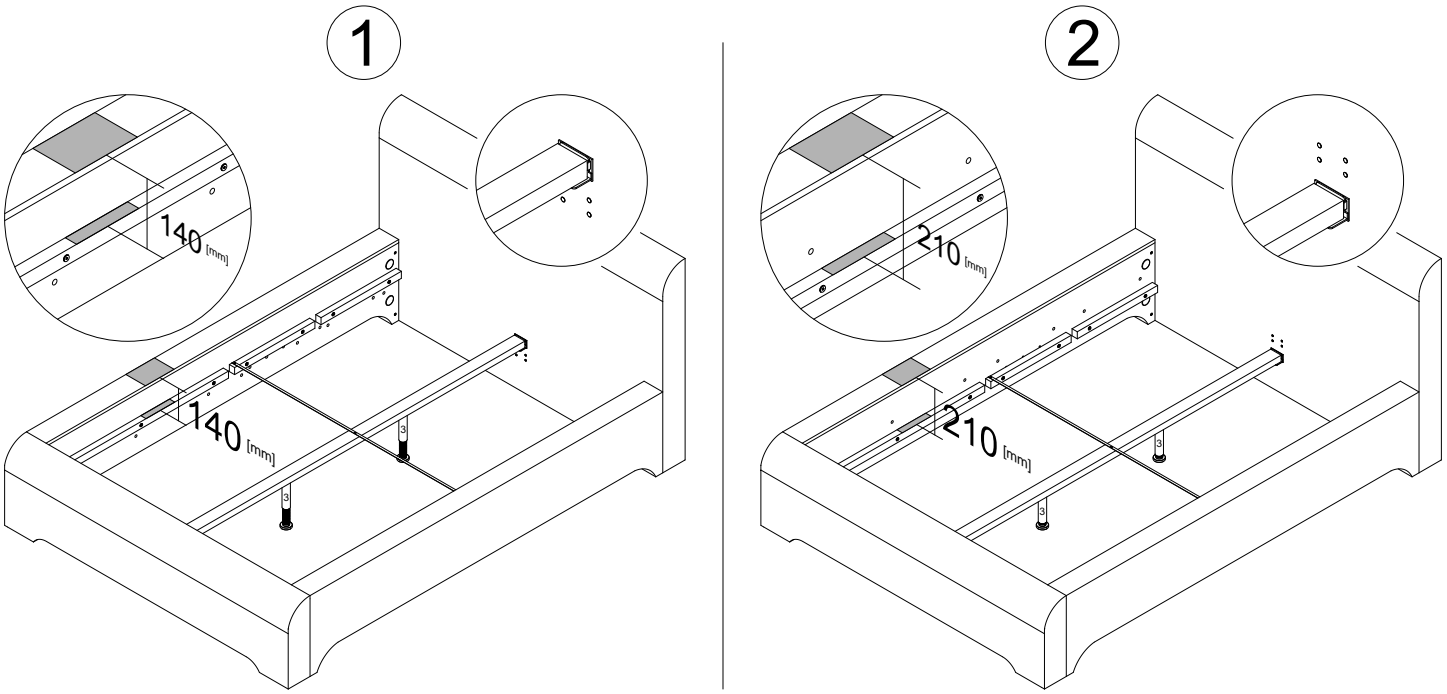

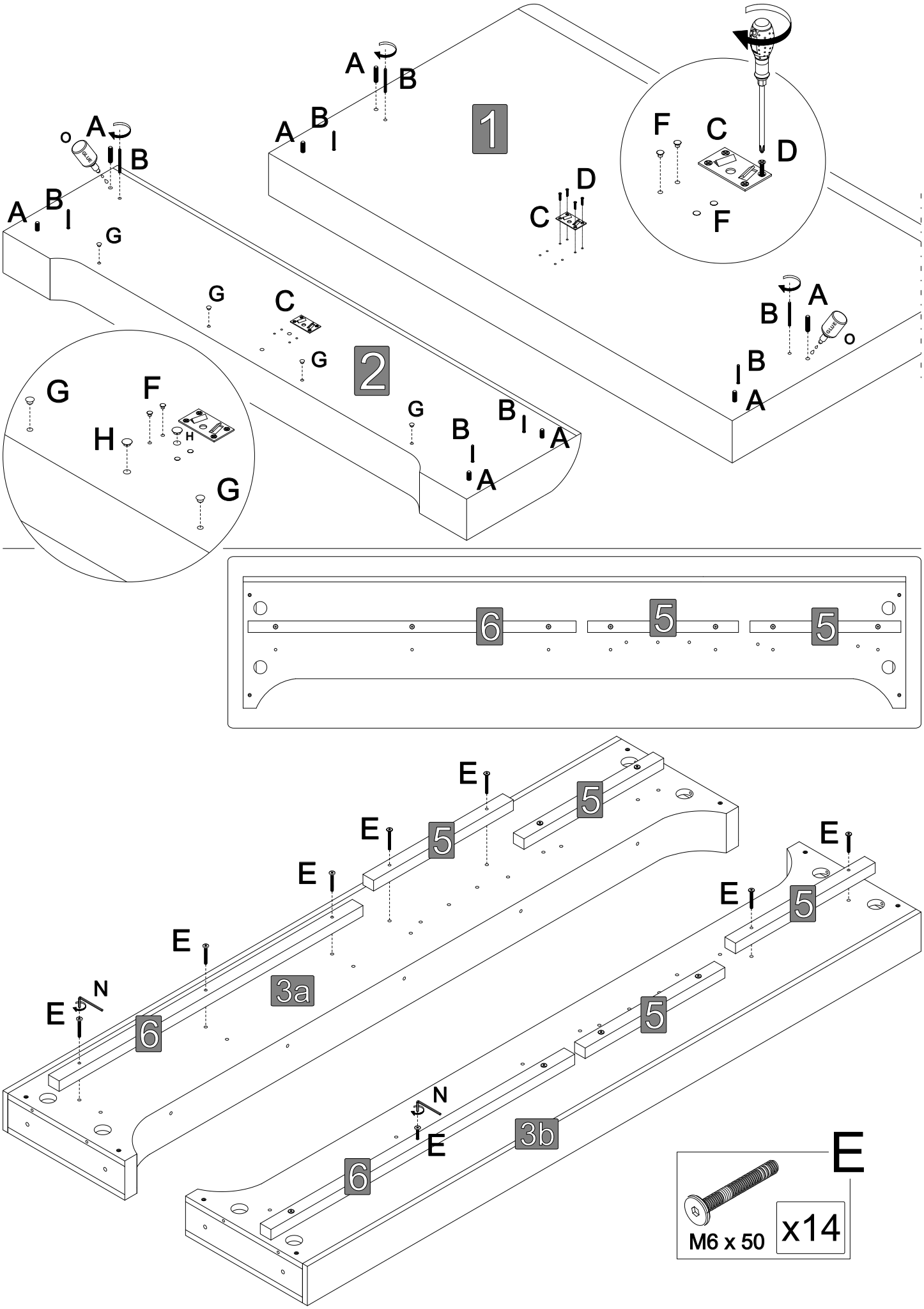
1
2
3a
3b
A
B
C
D
E
F
G
H
N
5
6
M6 x 50
x14

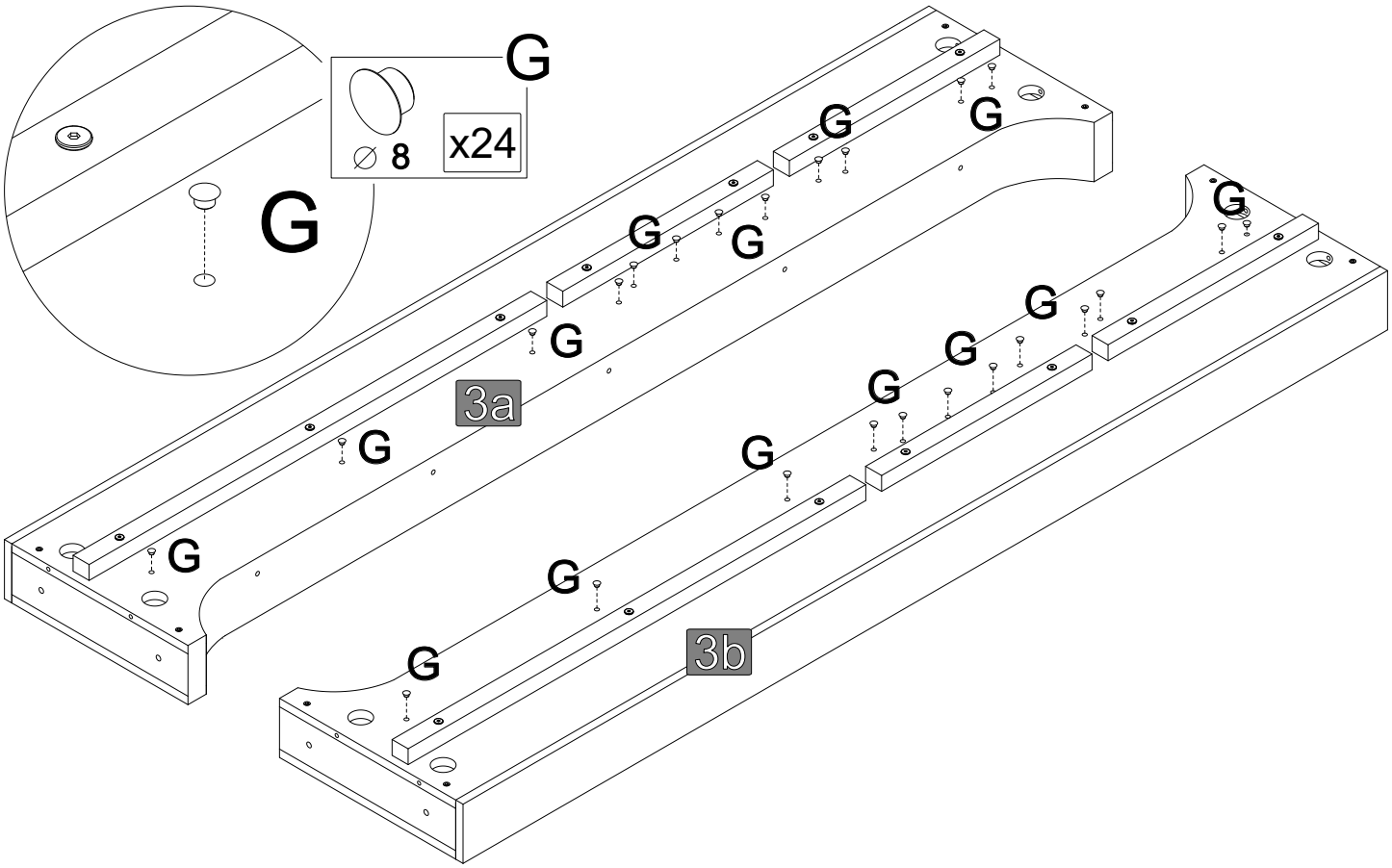
G
∅ 8
x24
G
3a
3b

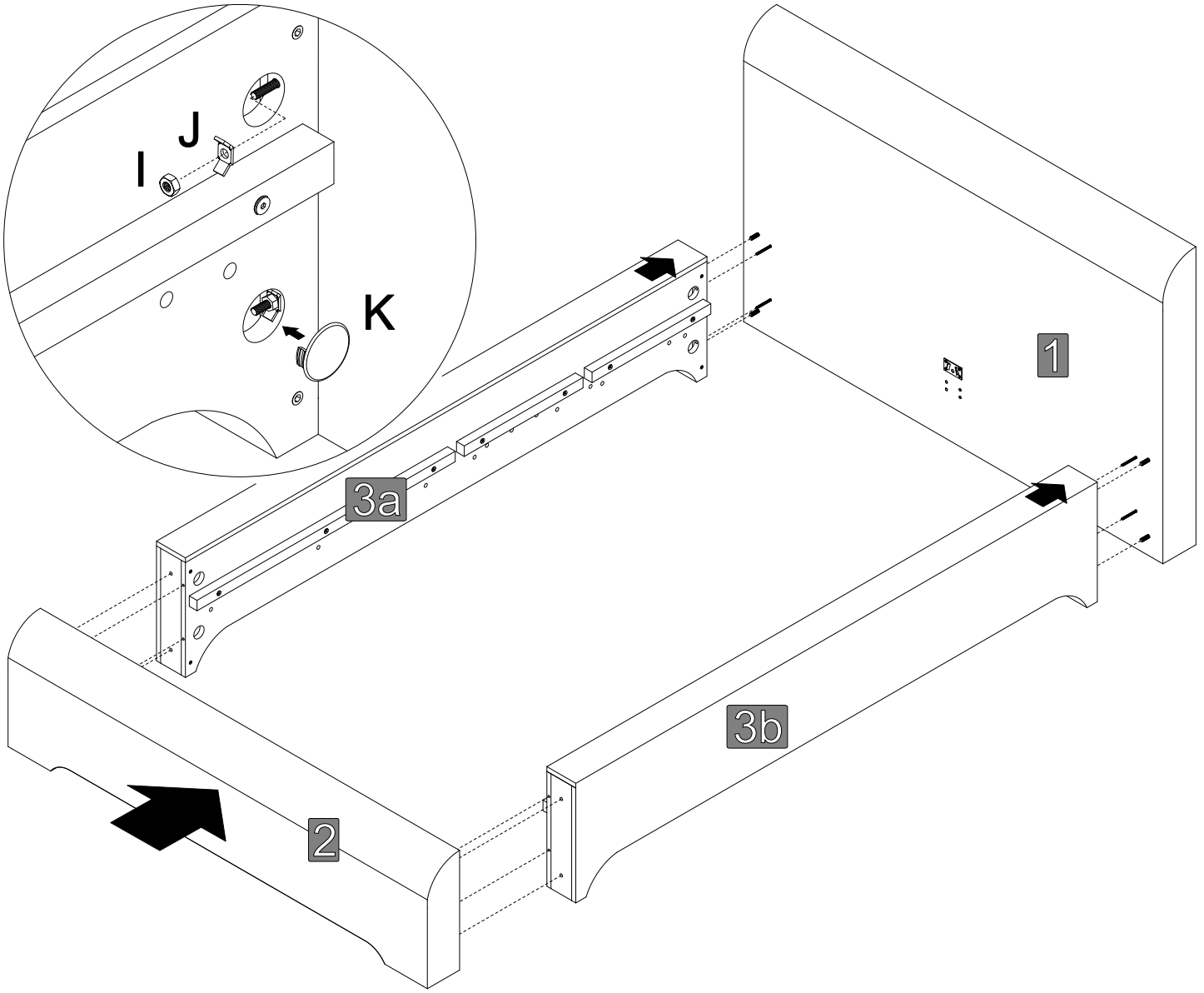
I
J
K
1
3a
3b
2

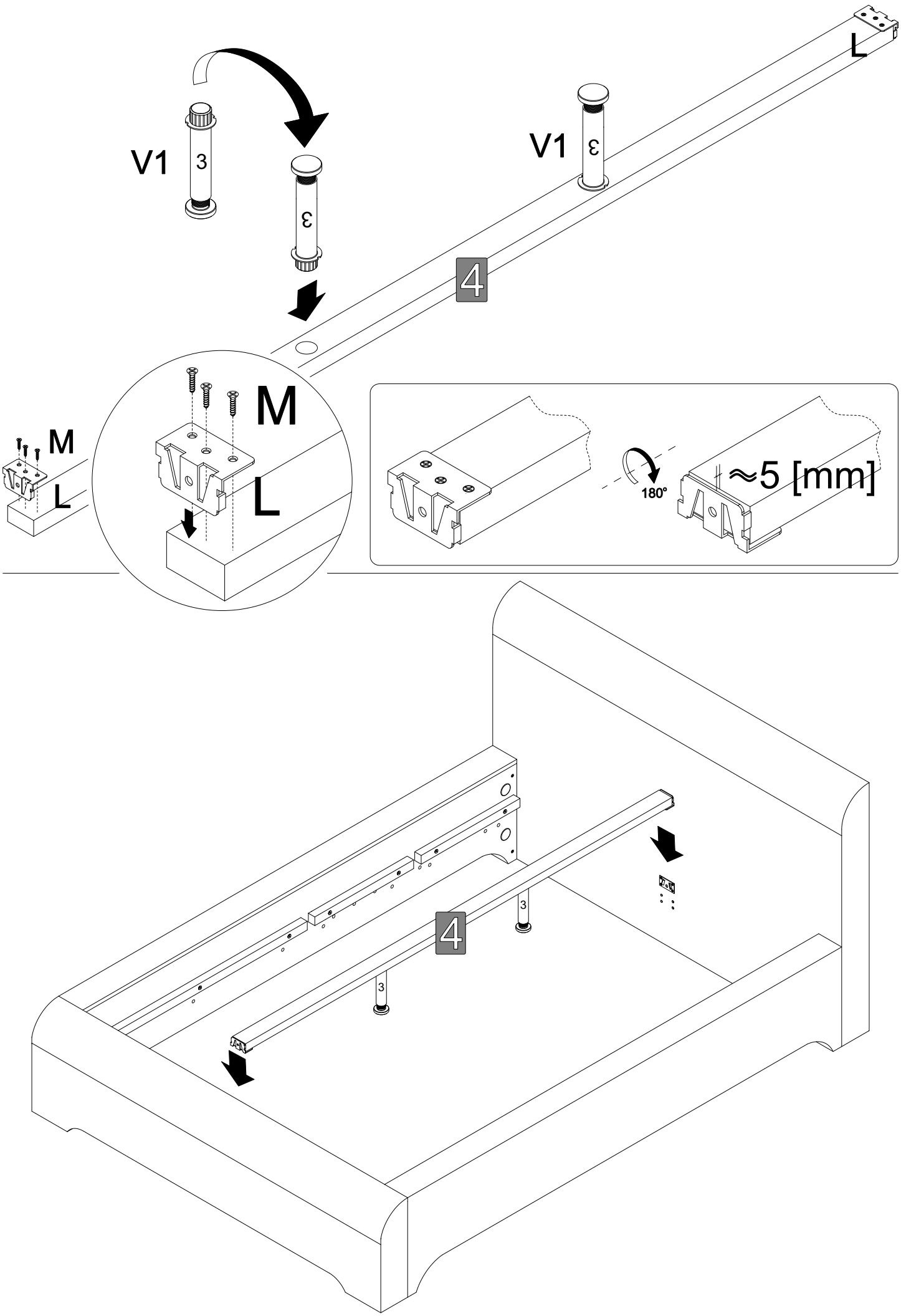
V1
3
ε
V1
ε
L
4
M
L
M
L
180°
≈5 [mm]
3
4
3

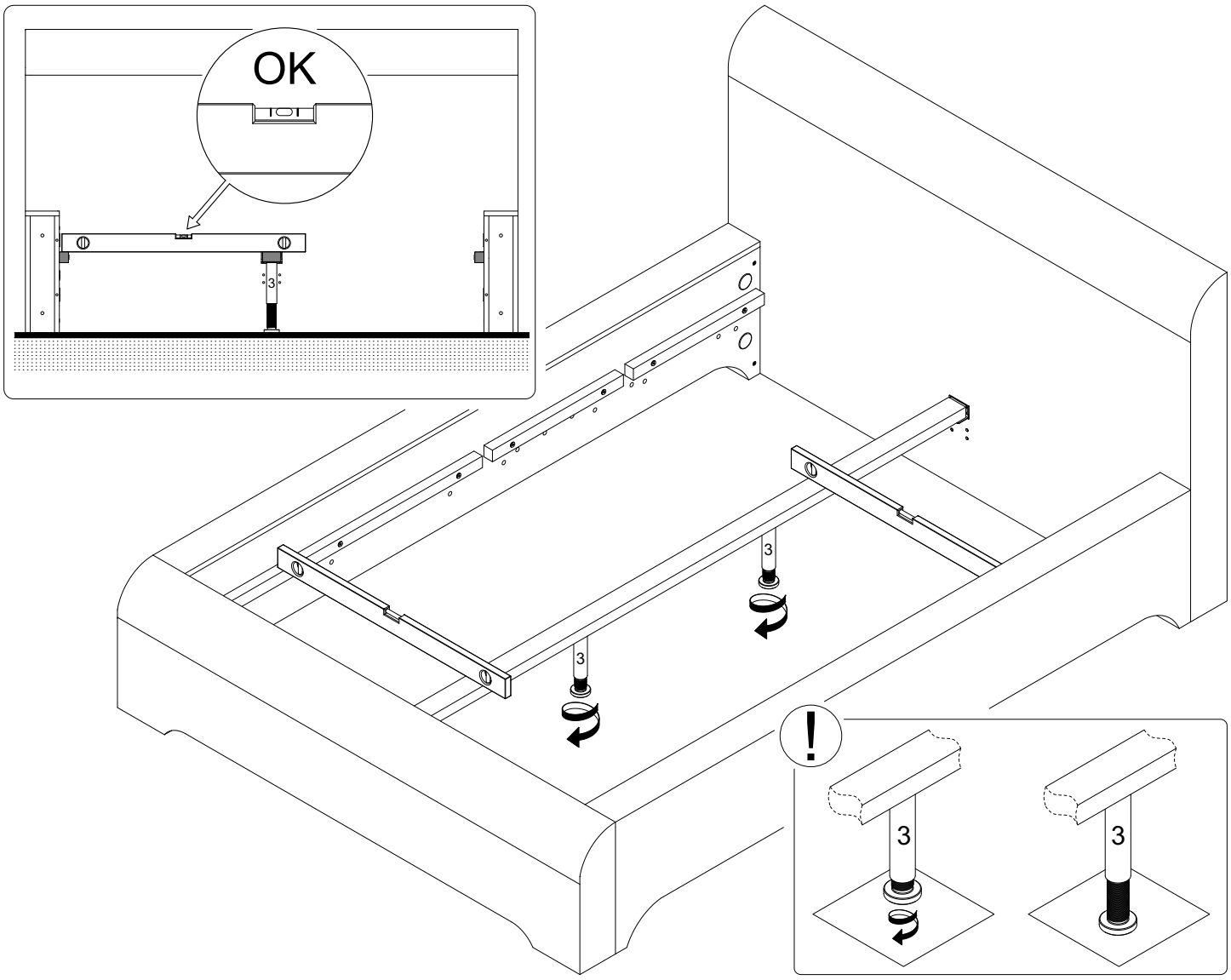
OK
3
3
3
!
3
3

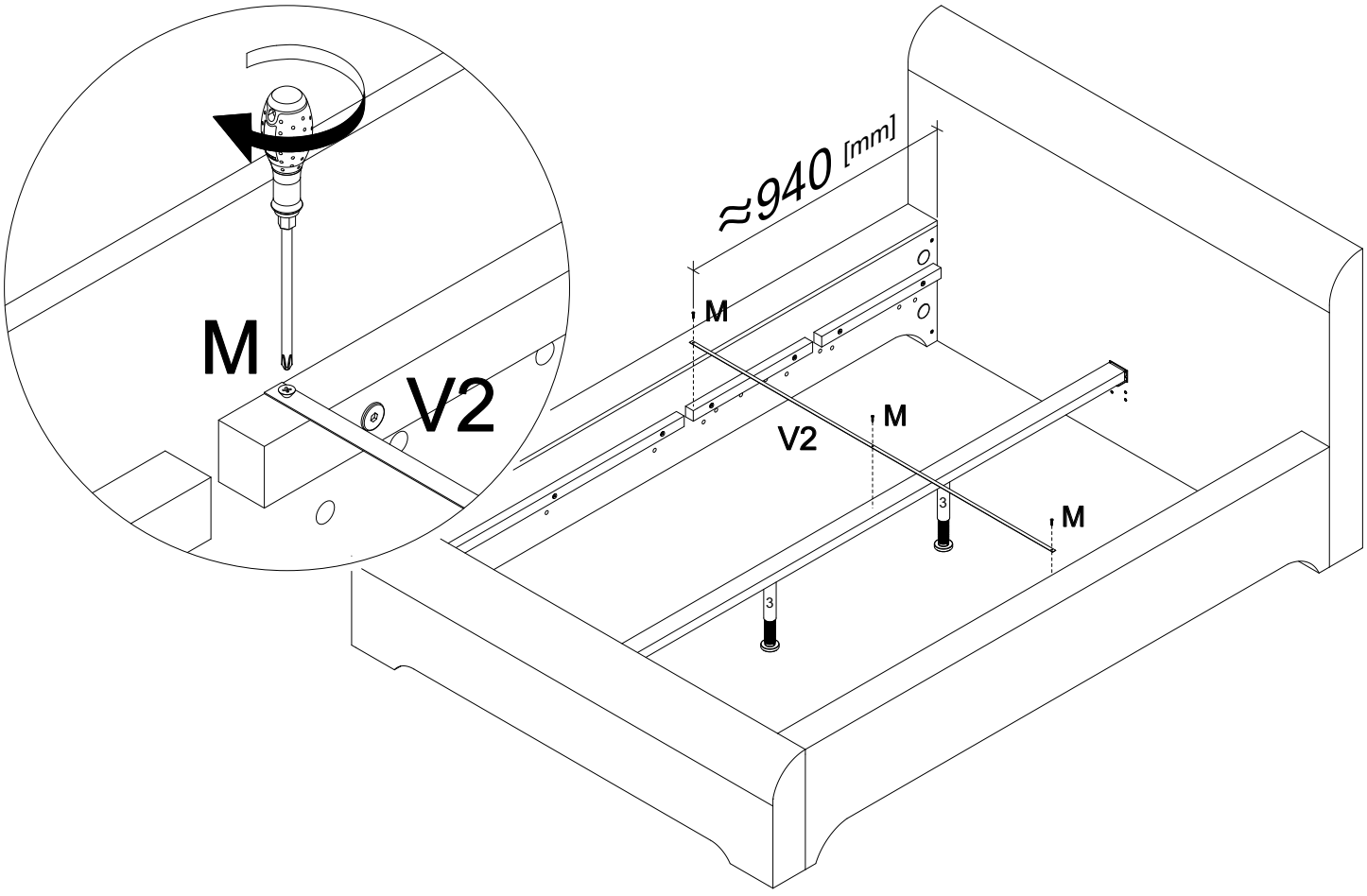
M
V2
≈940 [mm]
M
V2
M
M
3
3